特長

- 過酷な屋外環境用フード/ハウジング
- 耐腐食性に優れたメタルフードおよびハウジング
- 耐食性ASTM B117-09 (500 h)
- 優れたEMC特性
- ネジロック M4
- 高い耐環境性、防湿性、耐電磁障害性を必要とする鉄道車両の外部電気接続、シールドを必要とする繊細な接続
- 特色: カラーコード ブラック、内部シール

技術的特性

使用温度範囲	-40 ... +125 °C
締付けトルク (ネジロック)	2 Nm
保護等級 (IEC 60529に準拠)	IP65, IP68, IP69 / IPX9K、ISO 20653準拠
タイプレーティング UL 50 / UL 50E準拠	4, 4X, 12
材質 (フード/ハウジング)	亜鉛ダイカスト
表面 (フード/ハウジング)	粉体塗装, クロメート処理
カラー (フード/ハウジング)	RAL 9005 (ジェットブラック)
材質 (シール)	NBR, FPM
材質 (ロック)	ステンレススチール
RoHS	適合

仕様および認証

UL 1977 ECBT2.E235076
CSA-C22.2 No. 182.3 ECBT8.E235076
DNV GL

詳細

インサートHan® QおよびHan A® シリーズを使用し、インサートのシールは外してください。インサートのシールネジは、フード/ハウジングのシールネジと交換する必要があります。

取付けフランジに穴のあるアングルのパネル取付けもしくはボックス型ハウジングを使用し、固定ネジがハウジング内部から正しくシールしていることを確認して下さい。

過酷な屋外環境用フード/ハウジング
トグルロック

名称	ケーブルエントリー	部品番号	図 (寸法 単位: mm)
Han® HPR, フード, トップエントリー, 梱包内容: シールスクリュー付き 	1x M20 1x M25	19 40 703 0400 19 40 703 0401	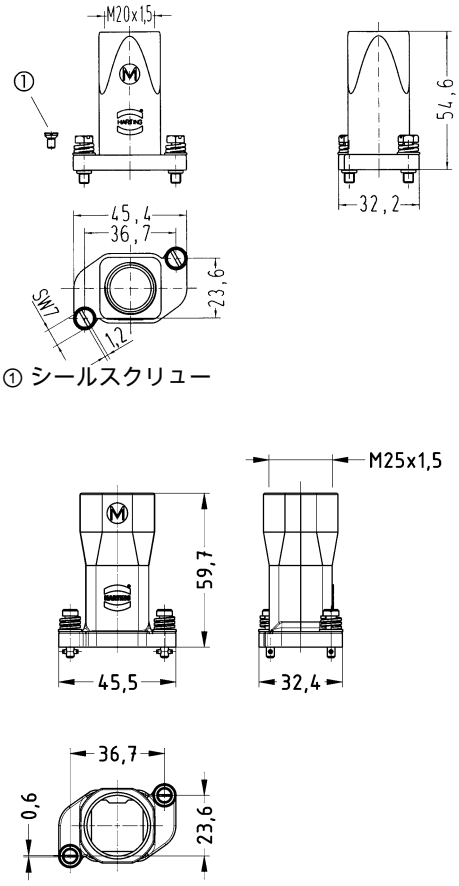
Han® HPR, パネル取付けハウジング, ストレート型, 梱包内容: シールスクリュー付き 		09 40 703 0301	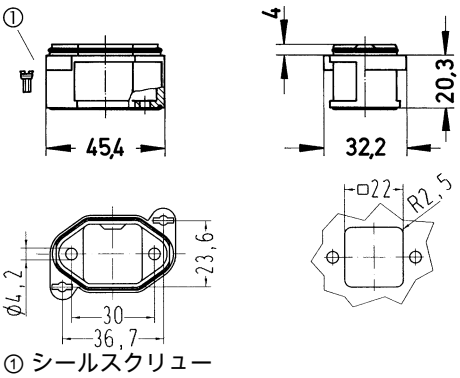

名称	ケーブルエントリー	部品番号	図 (寸法 単位: mm)
Han® HPR, 保護カバー, フード用 		09 40 703 5403	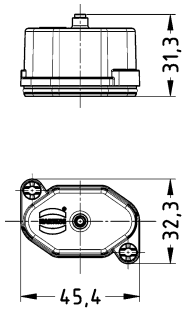
Han® HPR, 保護カバー, フード用, 固定コード付き 		09 40 703 5404	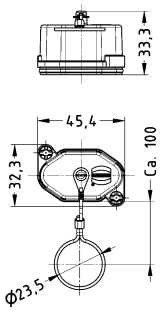
Han® HPR, 保護カバー, パネル取付けハウジング用, ボックス型ハウジング用 		09 40 703 5401	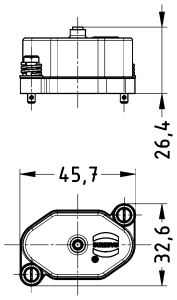
Han® HPR, 保護カバー, パネル取付けハウジング用, ボックス型ハウジング用, 固定コード付き 		09 40 703 5402	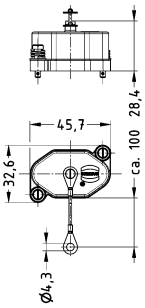

名称	ケーブルエントリー	部品番号	図 (寸法 単位: mm)
Han® HPR, アダプター, オープンボトム, パネル取付け位置での組み立て用, トップエントリー 	1x M20	19 40 703 0900	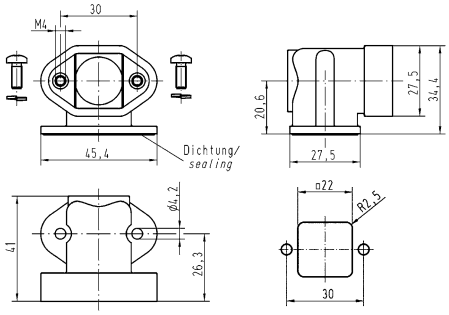
Han® HPR, アダプター, オープンボトム, パネル取付け位置での組み立て用 		09 40 703 0902	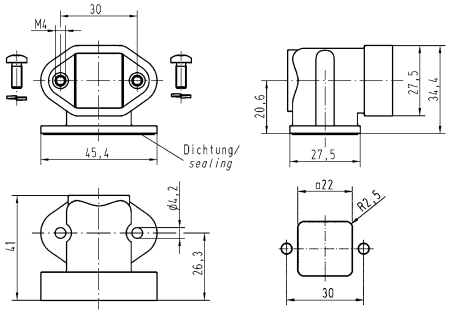

過酷な屋外環境用フード/ハウジング
ねじロック

名称	ケーブルエントリー	部品番号	図 (寸法 単位: mm)
Han® HPR, フード, トップエントリー, 梱包内容: シールスクリュー付き 	1x M20 1x M25	19 40 703 0410 19 40 703 0411	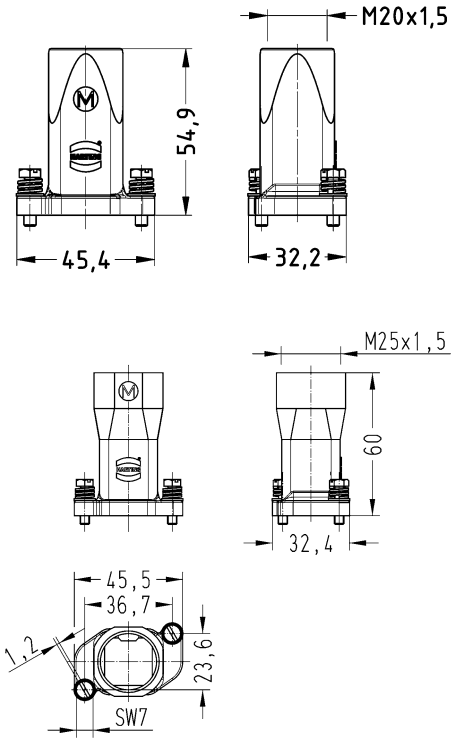
Han® HPR, パネル取付けハウジング, ストレート型, 梱包内容: シールスクリュー付き 		09 40 703 0311	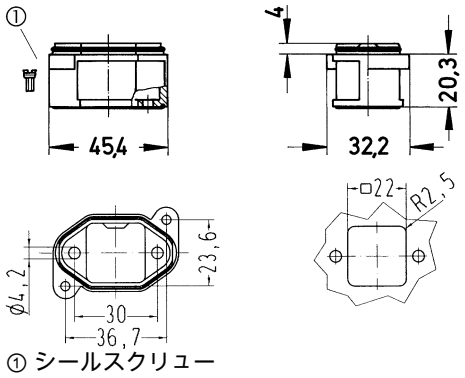

名称	ケーブルエントリー	部品番号	図 (寸法　単位: mm)
Han® HPR, パネル取付けハウジング, アングル型, オープンボトム, 固定用ネジ穴 (タップなし) , 梱包内容: シールスクリュー付き 		09 40 703 0950	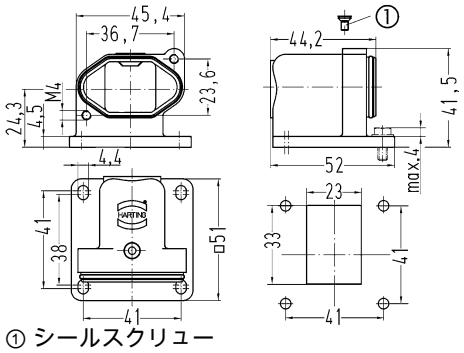 ① シールスクリュー
Han® HPR, パネル取付けハウジング, アングル型, オープンボトム, ロングバージョン, 固定用ネジ穴 (タップなし) , 梱包内容: シールスクリュー付き 		09 40 703 0951	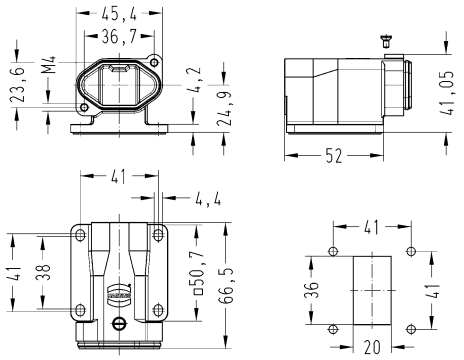
Han® HPR, パネル取付けハウジング, アングル型, オープンボトム, ロングバージョン, 固定用ネジ穴 (タップあり) , 梱包内容: シールスクリュー付き 		09 40 703 0953	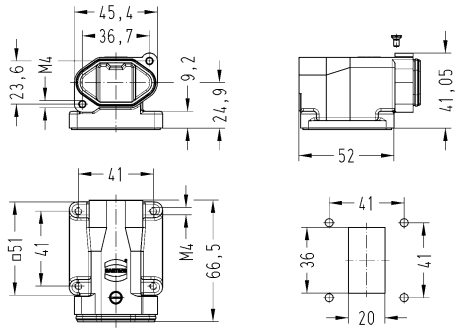
Han® HPR, ボックス型ハウジング, アングル型, ボトムクローズ, 固定用ネジ穴 (タップなし) , トップエントリー, 梱包内容: シールスクリュー付き 	1x M20	19 40 703 0950	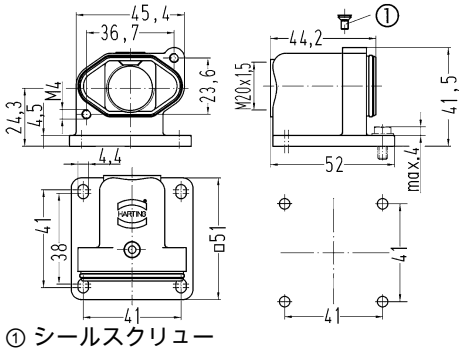 ① シールスクリュー

名称	ケーブルエントリー	部品番号	図 (寸法 単位: mm)
Han® HPR, ボックス型ハウジング, アングル型, ボトムクローズ, ロングバージョン, ボトムクローズ, 固定用ネジ穴 (タップなし) , トップエントリー, 梱包内容: シールスクリュー付き 	1x M25	19 40 703 0951	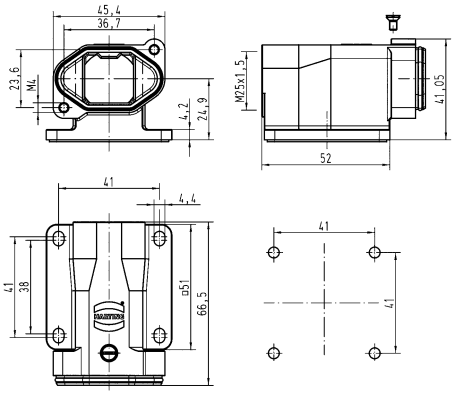
Han® HPR, ボックス型ハウジング, アングル型, ボトムクローズ, ロングバージョン, ボトムクローズ, 固定用ネジ穴 (タップあり) , トップエントリー, 梱包内容: シールスクリュー付き 	1x M25	19 40 703 0953	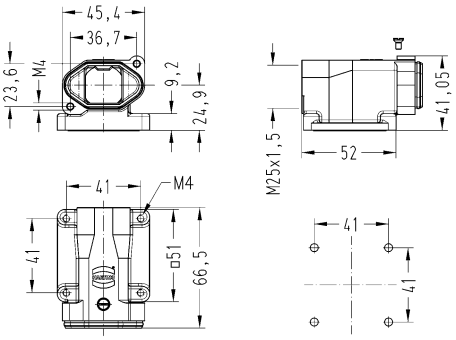
Han® HPR, 保護カバー, フード用 		09 40 703 5413	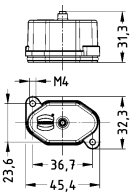
Han® HPR, 保護カバー, フード用, 固定コード付き 		09 40 703 5414	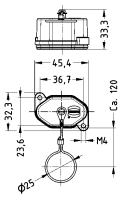
Han® HPR, 保護カバー, パネル取付けハウジング用, ボックス型ハウジング用 		09 40 703 5411	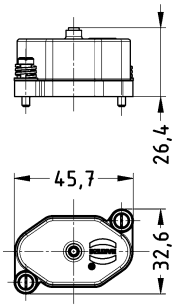

名称	ケーブルエントリー	部品番号	図 (寸法 単位: mm)
Han® HPR, 保護カバー, パネル取付けハウジング用, ボックス型ハウジング用, 固定コード付き 		09 40 703 5412	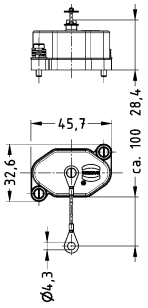
Han® HPR, アダプター, オープンボトム, パネル取付け位置での組み立て用, トップエントリー 	1x M20	19 40 703 0900	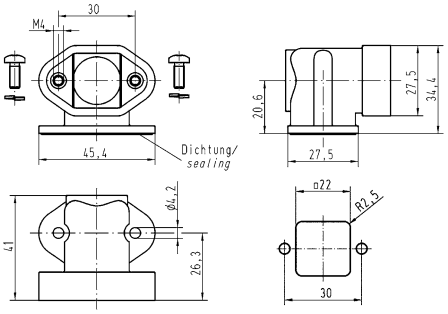
Han® HPR, アダプター, オープンボトム, パネル取付け位置での組み立て用 		09 40 703 0902	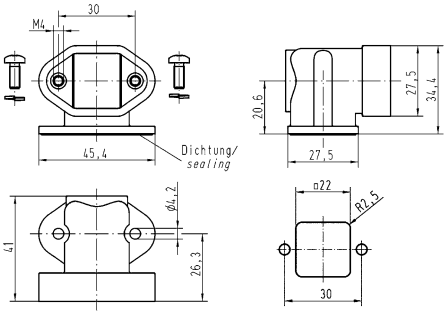

過酷な屋外環境用フード/ハウジング
トグルロック

名称	ケーブルエントリー	部品番号	図 (寸法 単位: mm)
Han® HPR, フード, トップエントリー, 梱包内容: シールスクリュー付き 	1x M20 1x M25	19 40 003 0400 19 40 003 0401	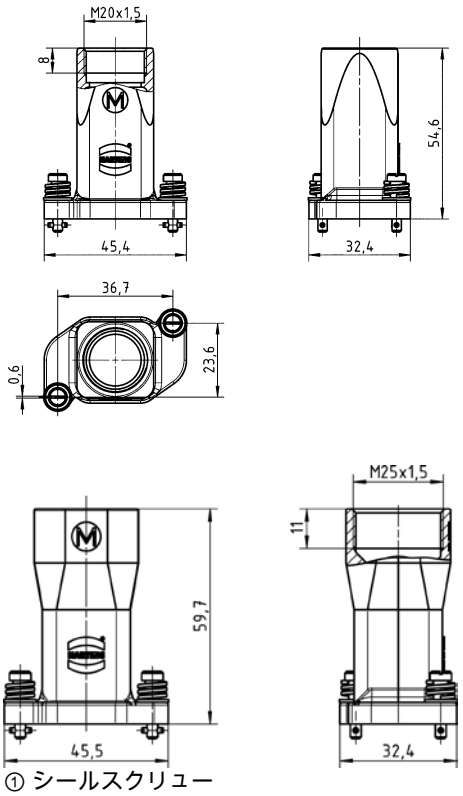 ① シールスクリュー
Han® HPR, パネル取付けハウジング, ストレート型, 梱包内容: シールスクリュー付き 		09 40 003 0301	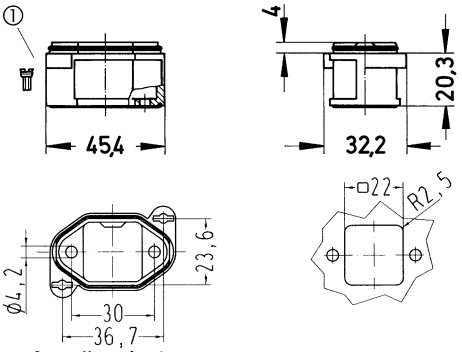 ① シールスクリュー

名称	ケーブルエントリー	部品番号	図 (寸法　単位: mm)
Han® HPR, 保護カバー, フード用 		09 40 003 5403	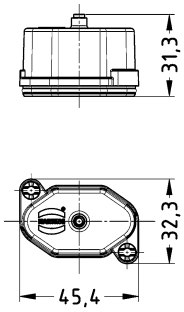
Han® HPR, 保護カバー, フード用, 固定コード付き 		09 40 003 5404	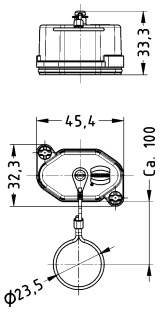
Han® HPR, 保護カバー, パネル取付けハウジング用, ボックス型ハウジング用 		09 40 003 5401	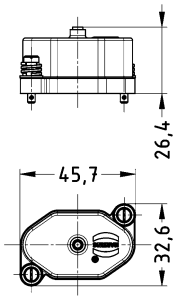
Han® HPR, 保護カバー, パネル取付けハウジング用, ボックス型ハウジング用, 固定コード付き 		09 40 003 5402	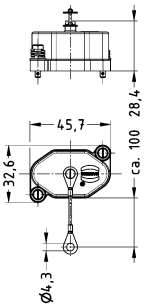

名称	ケーブルエントリー	部品番号	図 (寸法　単位: mm)
Han® HPR, アダプター, オープンボトム, パネル取付け位置での組み立て用, トップエントリー 	1x M20	19 40 003 0900	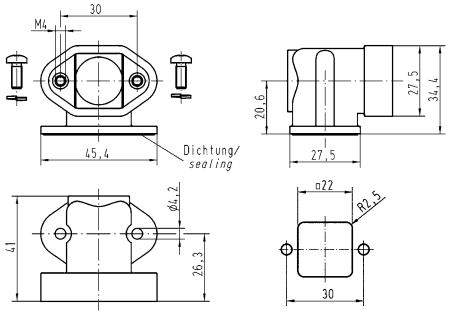
Han® HPR, アダプター, オープンボトム, パネル取付け位置での組み立て用 		09 40 003 0902	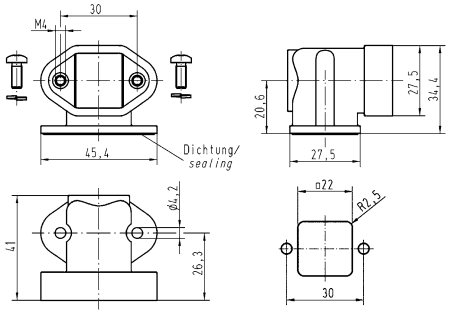

過酷な屋外環境用フード/ハウジング
ねじロック

名称	ケーブルエントリー	部品番号	図 (寸法 単位: mm)
Han® HPR, フード, トップエントリー, 梱包内容: シールスクリュー付き 	1x M20 1x M25	19 40 003 0410 19 40 003 0411	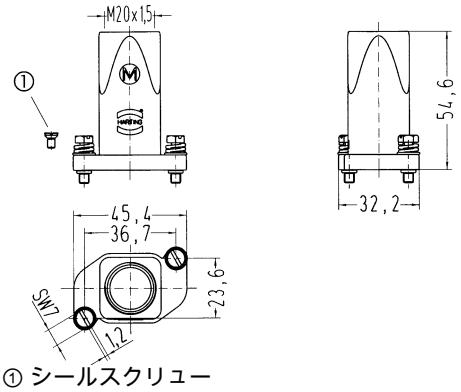 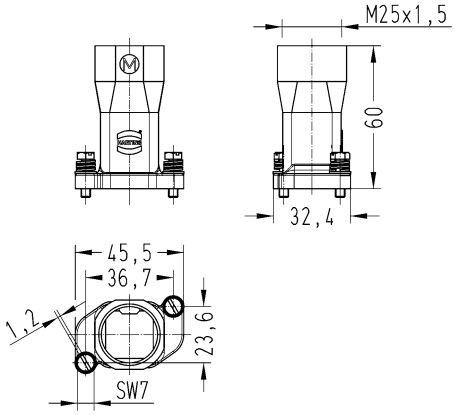
Han® HPR, パネル取付けハウジング, ストレート型, 梱包内容: シールスクリュー付き 		09 40 003 0311	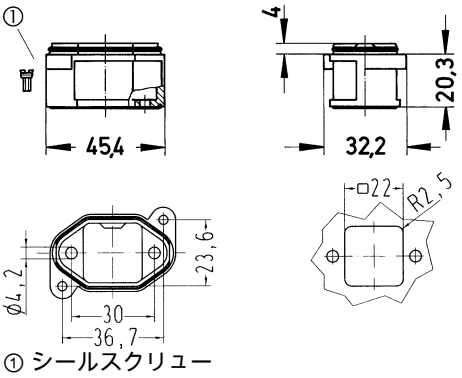

名称	ケーブルエントリー	部品番号	図 (寸法　単位: mm)
Han® HPR, パネル取付けハウジング, アングル型, オープンボトム, 固定用ネジ穴 (タップなし) , 梱包内容: シールスクリュー付き 		09 40 003 0950	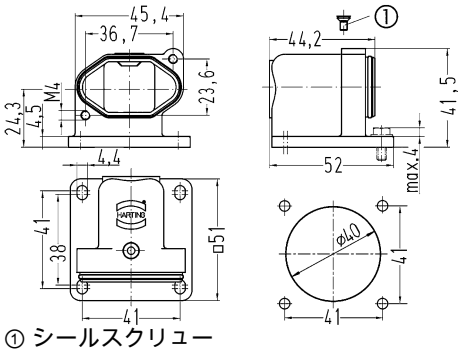
Han® HPR, パネル取付けハウジング, アングル型, ロングバージョン, オープンボトム, 固定用ネジ穴 (タップなし) , 梱包内容: シールスクリュー付き 		09 40 003 0951	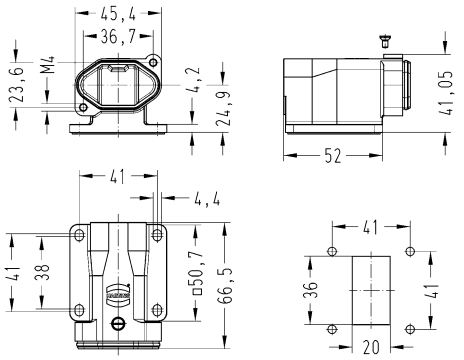
Han® HPR, パネル取付けハウジング, アングル型, ロングバージョン, オープンボトム, 固定用ネジ穴 (タップあり) , 梱包内容: シールスクリュー付き 		09 40 003 0953	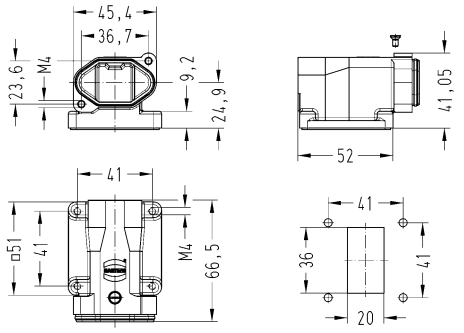
Han® HPR, ボックス型ハウジング, ボトムクローズ, 固定用ネジ穴 (タップなし) , トップエントリー, 梱包内容: シールスクリュー付き 	1x M20	19 40 003 0950	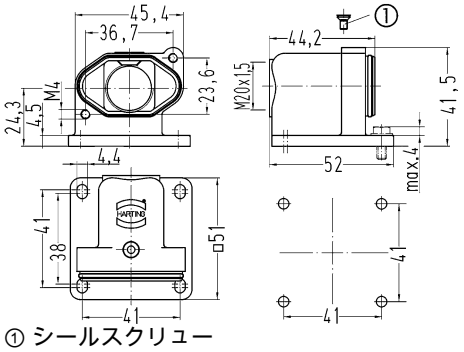

名称	ケーブルエントリー	部品番号	図 (寸法 単位: mm)
Han® HPR, ボックス型ハウジング, ロングバージョン, ボトムクローズ, 固定用ネジ穴 (タップなし) , トップエントリー, 梱包内容: シールスクリュー付き 	1x M25	19 40 003 0951	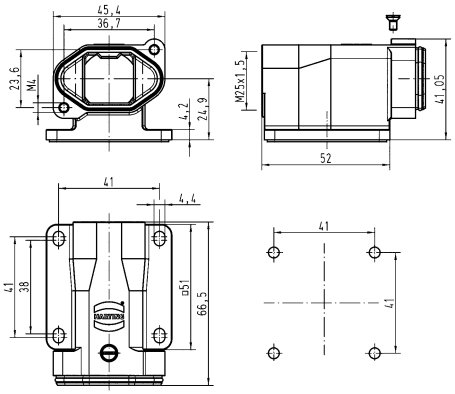
Han® HPR, ボックス型ハウジング, ロングバージョン, ボトムクローズ, 固定用ネジ穴 (タップあり) , トップエントリー, 梱包内容: シールスクリュー付き 	1x M25	19 40 003 0953	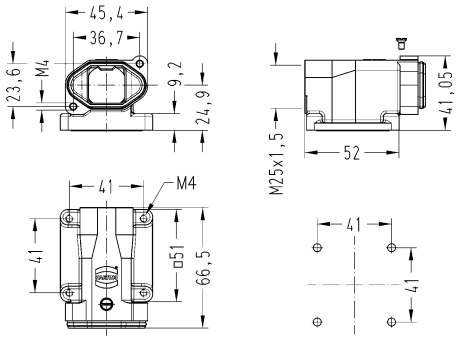
Han® HPR, 保護カバー, フード用 		09 40 003 5413	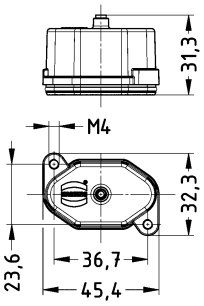
Han® HPR, 保護カバー, フード用, 固定コード付き 		09 40 003 5414	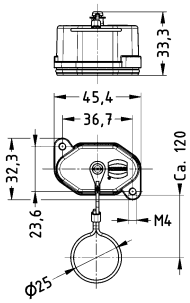

名称	ケーブルエントリー	部品番号	図 (寸法 単位: mm)
Han® HPR, 保護カバー, パネル取付けハウジング用, ボックス型ハウジング用 		09 40 003 5411	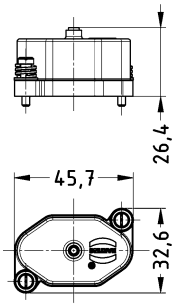
Han® HPR, 保護カバー, パネル取付けハウジング用, ボックス型ハウジング用, 固定コード付き 		09 40 003 5412	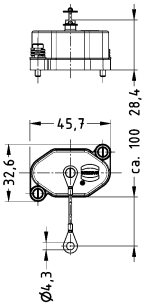
Han® HPR, アダプター, オープンボトム, パネル取付け位置での組み立て用, トップエントリー 	1x M20	19 40 003 0900	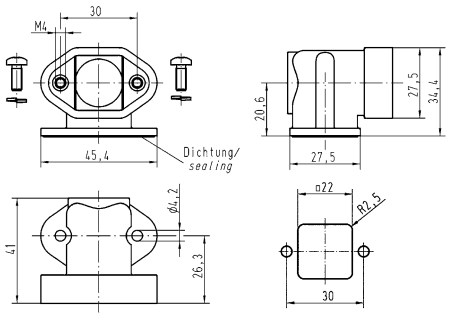
Han® HPR, アダプター, オープンボトム, パネル取付け位置での組み立て用 		09 40 003 0902	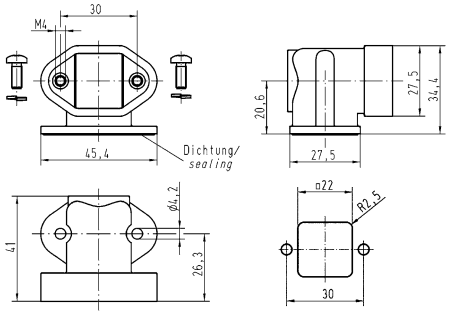

特長

- 過酷な屋外環境用フード/ハウジング
- 耐腐食性に優れたメタルフードおよびハウジング
- 耐食性ASTM B117-09 (500 h)
- 優れたEMC特性
- ネジロック M6
- 高い耐環境性、防湿性、耐電磁障害性を必要とする鉄道車両の外部電気接続、シールドを必要とする繊細な接続
- 特色: カラーコード ブラック、内部シール

技術的特性

使用温度範囲	-40 ... +125 °C
締付けトルク (ネジロック)	4 Nm
保護等級 (IEC 60529に準拠)	IP65, IP68, IP69 / IPX9K、ISO 20653準拠
タイプレーティング UL 50 / UL 50E準拠	4, 4X, 12
材質 (フード/ハウジング)	アルミダイカスト, 耐腐食
表面 (フード/ハウジング)	粉体塗装
カラー (フード/ハウジング)	RAL 9005 (ジェットブラック)
材質 (シール)	NBR
材質 (ロック)	ステンレススチール
RoHS	適合, 適合 (適用除外品)
RoHS 適用除外項目	6c: 鉛含有量が4wt%以下の銅合金

仕様および認証

UL 1977 ECBT2.E235076
CSA-C22.2 No. 182.3 ECBT8.E235076
DNV GL

過酷な屋外環境用フード/ハウジング
トグルロック

名称	ケーブルエントリー	部品番号	図 (寸法 単位: mm)
Han® HPR, フード, トップエントリー	1x M25	19 40 006 0401	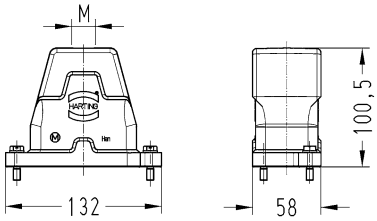
Han® HPR, フード, サイドエントリー	1x M25	19 40 006 0501	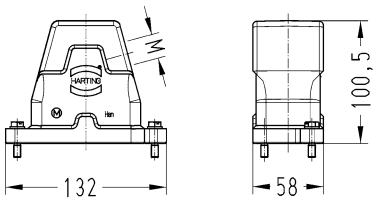
Han® HPR, パネル取付けハウジング		09 40 006 0301	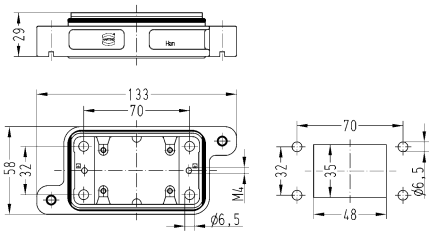
Han® HPR, 保護カバー, フード用		09 40 006 5404	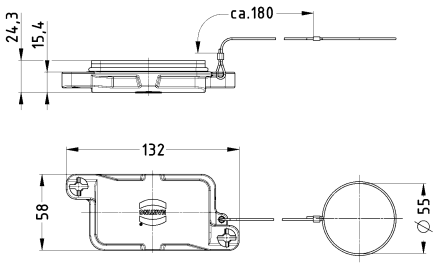

名称	ケーブルエントリー	部品番号	図 (寸法 単位: mm)
Han® HPR, 保護カバー, パネル取付けハウジング用, ボックス型ハウジング用 		09 40 006 5401	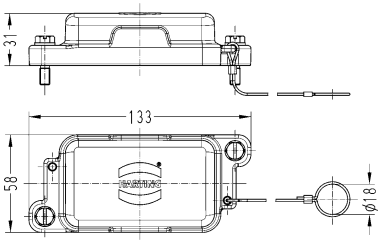

過酷な屋外環境用フード/ハウジング
ねじロック

名称	ケーブルエントリー	部品番号	図 (寸法 単位: mm)
Han® HPR, フード, トップエントリー	1x M20 1x M25 1x M32 1x M40	19 40 006 0410 19 40 006 0411 19 40 006 0412 19 40 006 0413	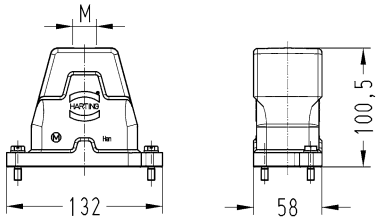
Han® HPR, フード, アダプター付き, トップエントリー	1x M40	19 40 006 0418	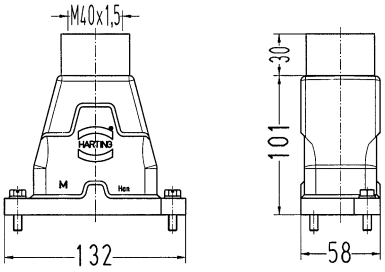
Han® HPR, フード, サイドエントリー	1x M20 1x M25 1x M32 1x M40	19 40 006 0510 19 40 006 0511 19 40 006 0512 19 40 006 0513	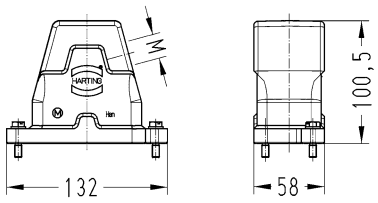
Han® HPR, フード, ケーブルエントリーなし		09 40 006 0811	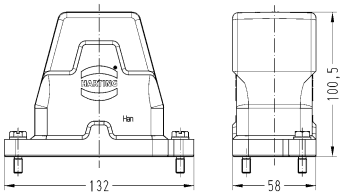
Han® HPR, パネル取付けハウジング		09 40 006 0311	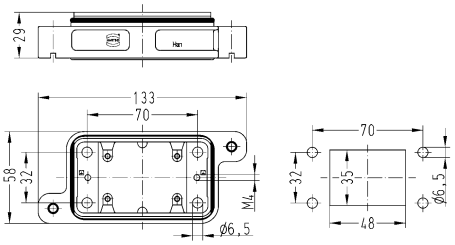

名称	ケーブルエントリー	部品番号	図 (寸法 単位: mm)
Han® HPR, ボックス型ハウジング, 水平タイプ, トップエントリー	1x M25 1x M40	19 40 006 0911 19 40 006 0913	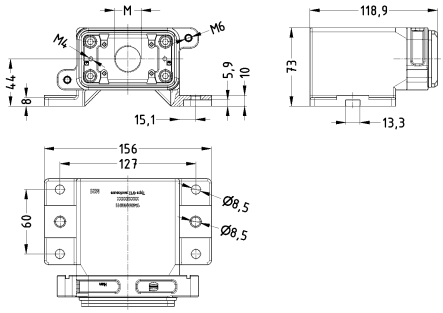
Han® HPR, ボックス型ハウジング, トップエントリー	1x M32 1x M40	19 40 006 1212 19 40 006 1213	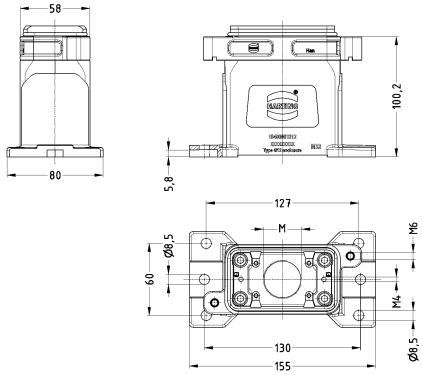
Han® HPR, ボックス型ハウジング, サイドエントリー	1x M20 1x M25 1x M32	19 40 006 1260 19 40 006 1261 19 40 006 1262	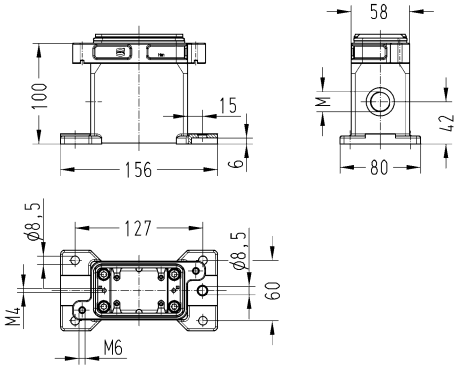
Han® HPR, パネルフィードスルーハウジング, 内側取付け用, トップエントリー	1x M32 1x M40	19 40 006 1112 19 40 006 1113	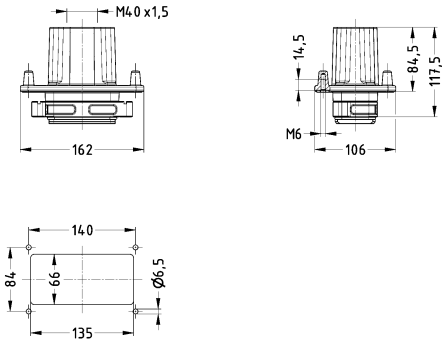

名称	ケーブルエントリー	部品番号	図 (寸法 単位: mm)
Han® HPR, パネルフィードスルーハウジング, 外側取付け用, トップエントリー 指定された保護等級を実現するには、固定ネジを個別に密封する必要があります。	1x M32 1x M40	19 40 006 1117 19 40 006 1118	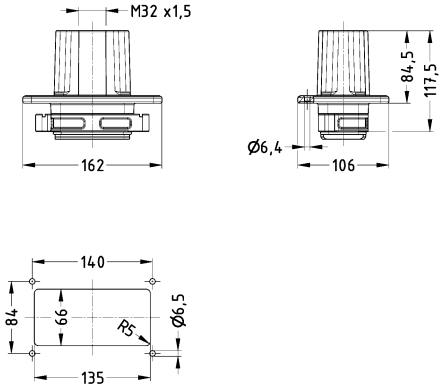
Han® HPR, 保護カバー, フード用 		09 40 006 5414	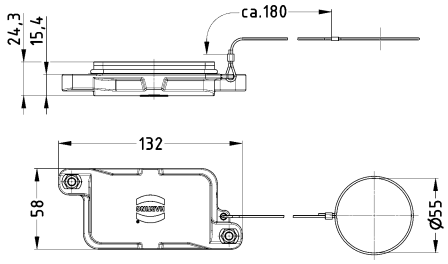
Han® HPR, 保護カバー, パネル取付けハウジング用, ボックス型ハウジング用 		09 40 006 5411	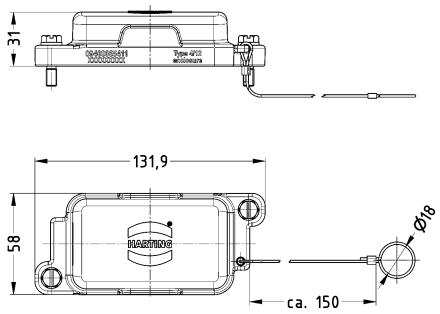

過酷な屋外環境用フード/ハウジング
トグルロック

名称	ケーブルエントリー	部品番号	図 (寸法 単位: mm)
Han® HPR, フード, トップエントリー	1x M25	19 40 010 0401	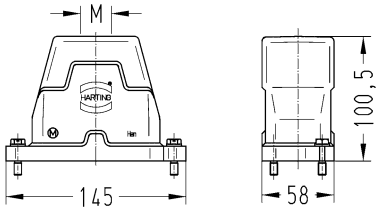
Han® HPR, フード, サイドエントリー	1x M25	19 40 010 0501	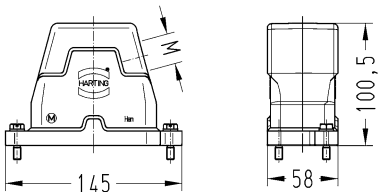
Han® HPR, パネル取付けハウジング		09 40 010 0301	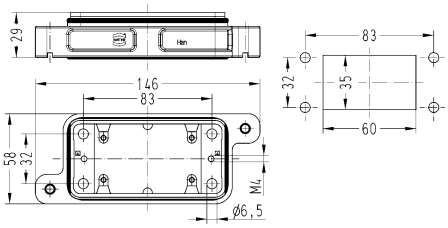
Han® HPR, 保護カバー, フード用		09 40 010 5404	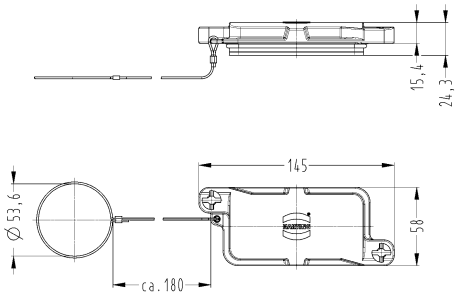

名称	ケーブルエントリー	部品番号	図 (寸法 単位: mm)
Han® HPR, 保護カバー, パネル取付けハウジング用, ボックス型ハウジング用 		09 40 010 5401	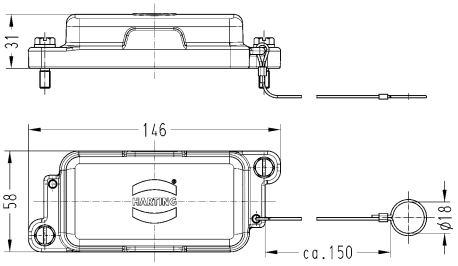

過酷な屋外環境用フード/ハウジング
ねじロック

名称	ケーブルエントリー	部品番号	図 (寸法 単位: mm)
Han® HPR, フード, トップエントリー	1x M25 1x M32 1x M40 2x M20	19 40 010 0411 19 40 010 0412 19 40 010 0413 19 40 010 0430	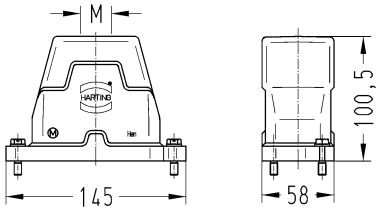
Han® HPR, フード, サイドエントリー	1x M25 1x M32 1x M40	19 40 010 0511 19 40 010 0512 19 40 010 0513	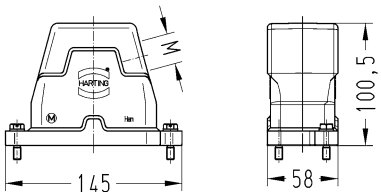
Han® HPR, フード, ケーブルエントリーなし		09 40 010 0811	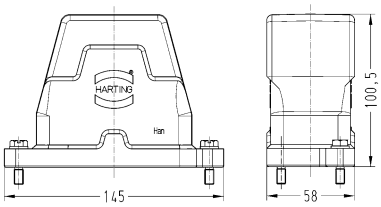
Han® HPR, パネル取付けハウジング		09 40 010 0311	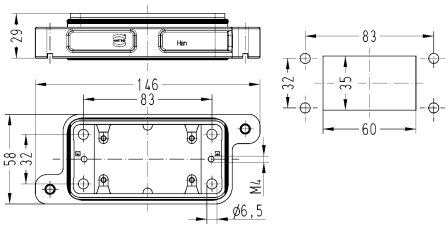

名称	ケーブルエントリー	部品番号	図 (寸法 単位: mm)
Han® HPR, パネル取付けハウジング, メタルカバー付き 		09 40 010 0317	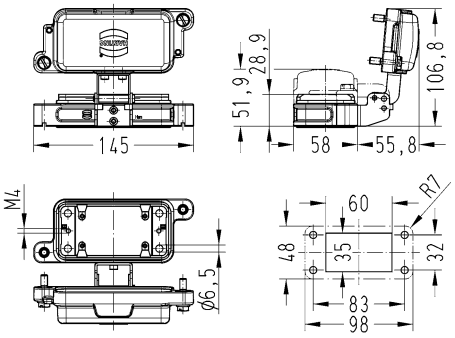
Han® HPR, ボックス型ハウジング, サイドエントリー 	1x M20 1x M32 1x M40 2x M25 2x M32	19 40 010 1260 19 40 010 1262 19 40 010 1263 19 40 010 1271 19 40 010 1272	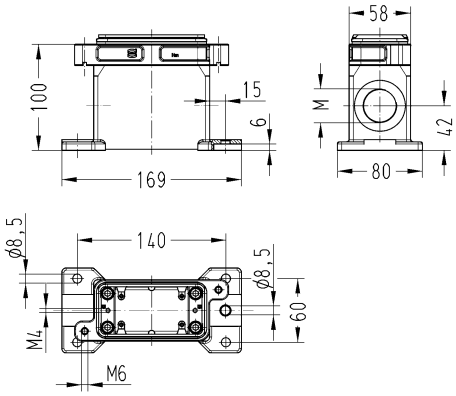
Han® HPR, パネルフィードスルーハウジング, 内側取付け用, トップエントリー 	1x M40	19 40 010 1113	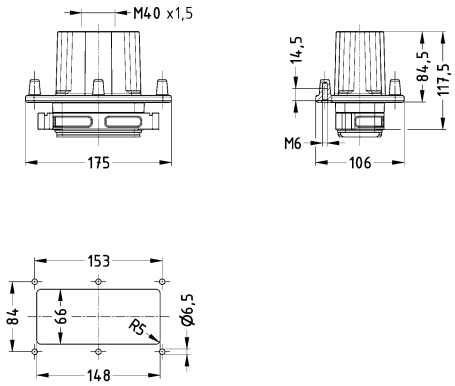
Han® HPR, パネルフィードスルーハウジング, 外側取付け用, トップエントリー 指定された保護等級を実現するには、固定ネジを個別に密封する必要があります。	1x M40	19 40 010 1118	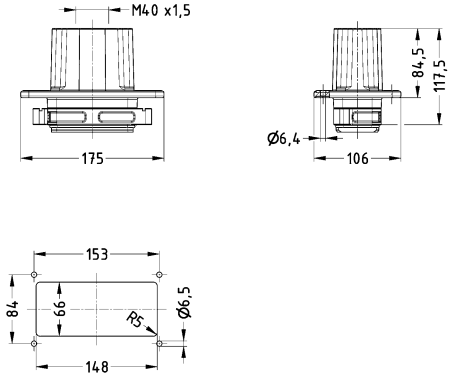

名称	ケーブルエントリー	部品番号	図 (寸法 単位: mm)
Han® HPR, 保護カバー, フード用 		09 40 010 5414	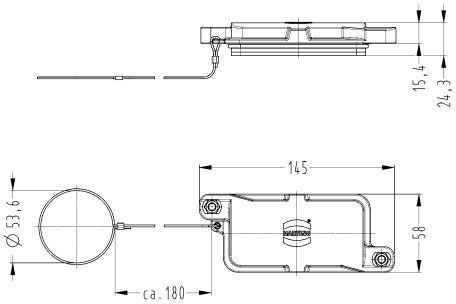
Han® HPR, 保護カバー, パネル取付けハウジング用, ボックス型ハウジング用 		09 40 010 5411	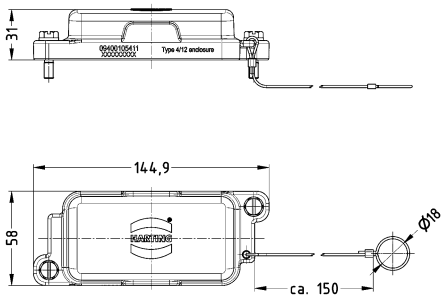

過酷な屋外環境用フード/ハウジング
トグルロック

名称	ケーブルエントリー	部品番号	図 (寸法 単位: mm)
Han® HPR, フード, トップエントリー	1x M32	19 40 016 0402	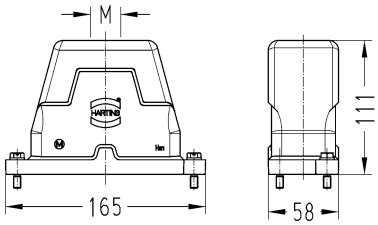
Han® HPR, フード, サイドエントリー	1x M32	19 40 016 0502	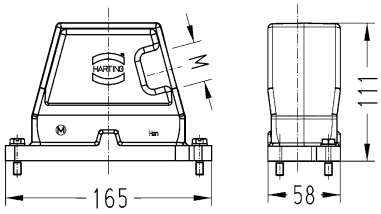
Han® HPR, パネル取付けハウジング		09 40 016 0301	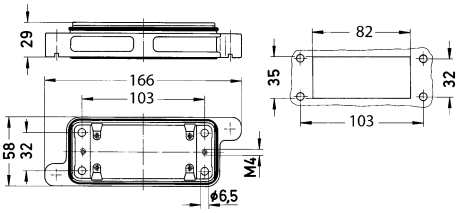
Han® HPR, 保護カバー, フード用		09 40 016 5404	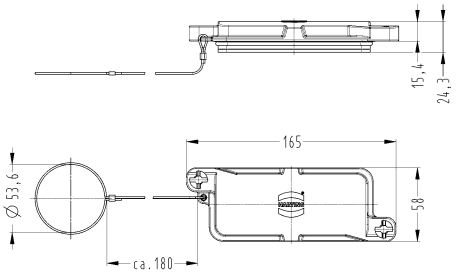

名称	ケーブルエントリー	部品番号	図 (寸法 単位: mm)
Han® HPR, 保護カバー, パネル取付けハウジング用, ボックス型ハウジング用 		09 40 016 5401	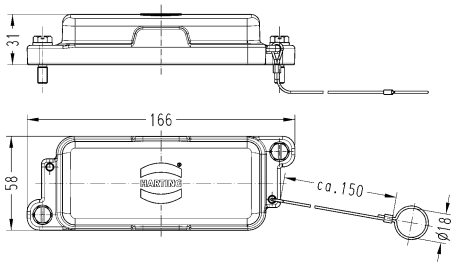

過酷な屋外環境用フード/ハウジング
ねじロック

名称	ケーブルエントリー	部品番号	図 (寸法 単位: mm)
Han® HPR, フード, トップエントリー	1x M25 1x M32 1x M40 1x M50 2x M25	19 40 016 0411 19 40 016 0412 19 40 016 0413 19 40 016 0414 19 40 016 0431	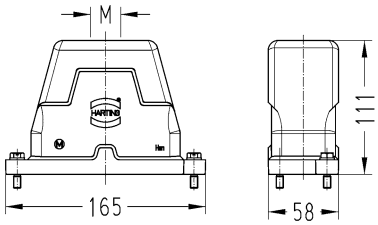
Han® HPR, フード, サイドエントリー	1x M20 1x M25 1x M32 1x M40 1x M50	19 40 016 0510 19 40 016 0511 19 40 016 0512 19 40 016 0513 19 40 016 0514	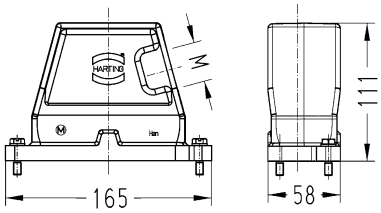
Han® HPR, フード, ケーブルエントリーなし		09 40 016 0811	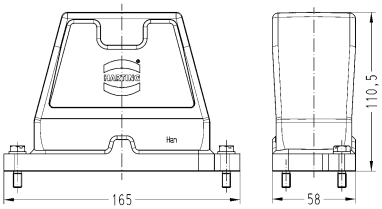
Han® HPR, パネル取付けハウジング		09 40 016 0311	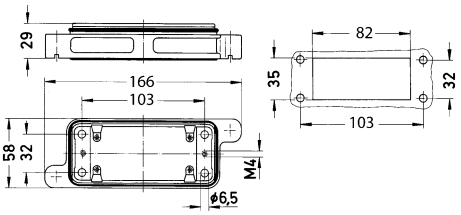
Han® HPR, パネル取付けハウジング, メタルカバー付き		09 40 016 0317	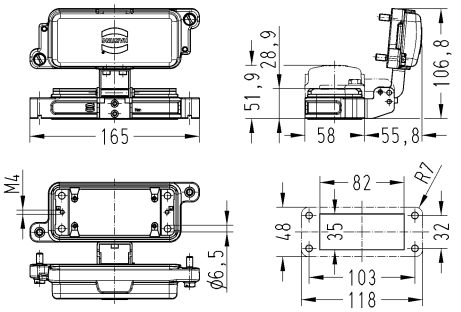

名称	ケーブルエントリー	部品番号	図 (寸法 単位: mm)
Han® HPR, ボックス型ハウジング, 水平タイプ, トップエントリー 	1x M32 2x M32	19 40 016 0912 19 40 016 0922	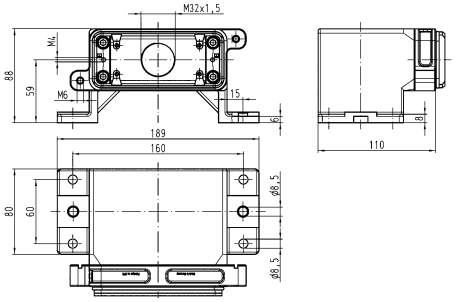
Han® HPR, ボックス型ハウジング, トップエントリー 	1x M32 2x M32	19 40 016 1223 19 40 016 1222	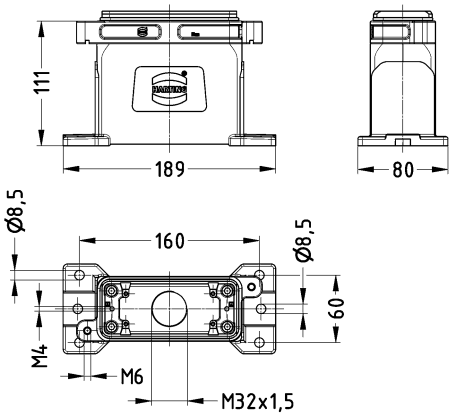
Han® HPR, ボックス型ハウジング, サイドエントリー 	1x M25 1x M32 1x M40 2x M40	19 40 016 1261 19 40 016 1262 19 40 016 1263 19 40 016 1273	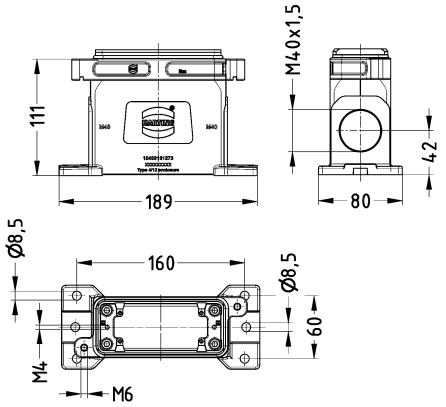
Han® HPR, ボックス型ハウジング, ケーブルエントリーなし 		09 40 016 1201	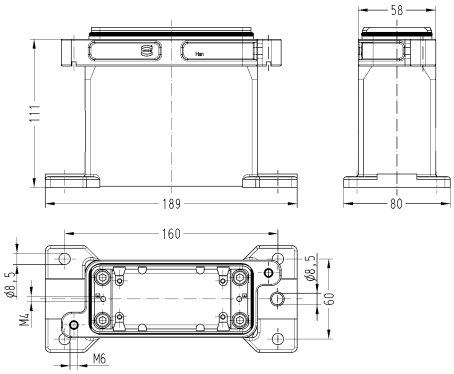

名称	ケーブルエントリー	部品番号	図 (寸法 単位: mm)
Han® HPR, パネルフィードスルーハウジング, 内側取付け用, トップエントリー 	1x M40 1x M50	19 40 016 1113 19 40 016 1114	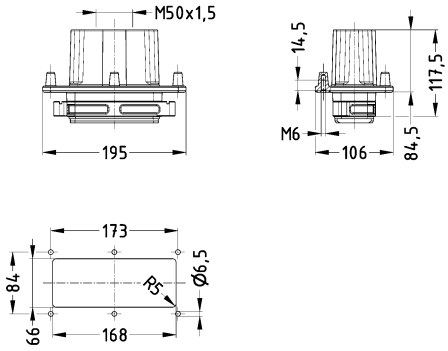
Han® HPR, パネルフィードスルーハウジング, 外側取付け用, トップエントリー 指定された保護等級を実現するには、固定ネジを個別に密封する必要があります。	1x M40 1x M50 2x M25	19 40 016 1118 19 40 016 1119 19 40 016 1134	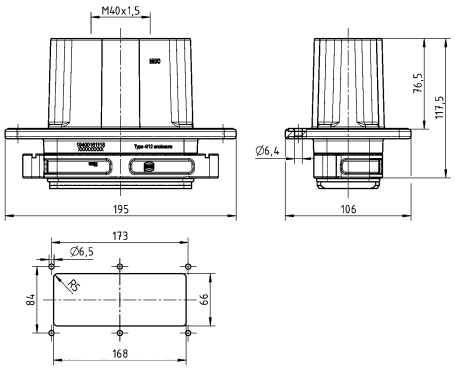 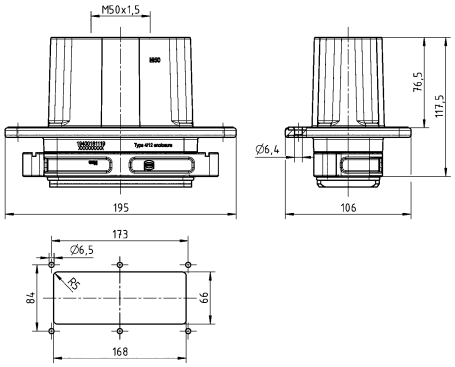
Han® HPR, 保護カバー, フード用 		09 40 016 5414	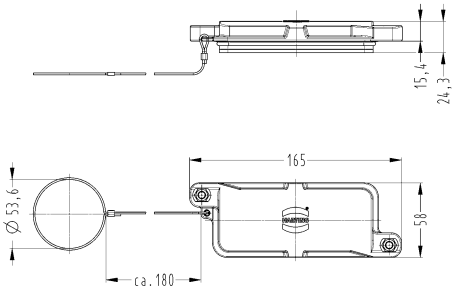

名称	ケーブルエントリー	部品番号	図 (寸法 単位: mm)
Han® HPR, 保護カバー, パネル取付けハウジング用, ボックス型ハウジング用 		09 40 016 5411	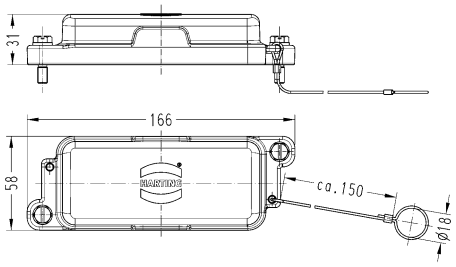

過酷な屋外環境用フード/ハウジング
トグルロック

名称	ケーブルエントリー	部品番号	図 (寸法 単位: mm)
Han® HPR, フード, トップエントリー 	1x M32 1x M63	19 40 024 0402 19 40 024 0410	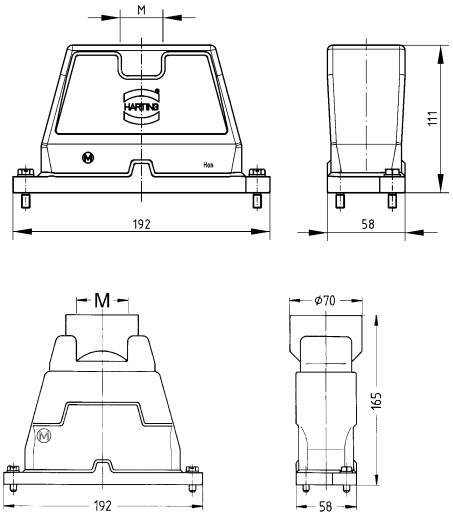
Han® HPR, フード, サイドエントリー 	1x M40	19 40 024 0503	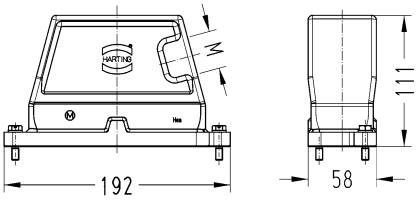
Han® HPR, パネル取付けハウジング 		09 40 024 0301	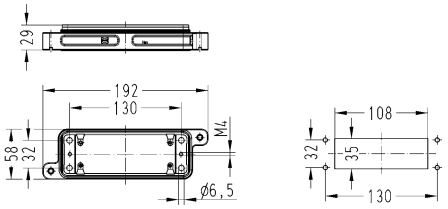
Han® HPR, 保護カバー, フード用 		09 40 024 5404	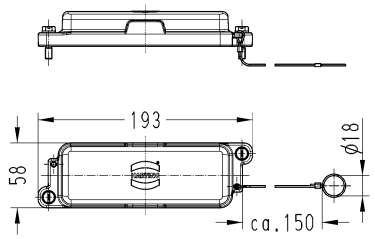

名称	ケーブルエントリー	部品番号	図 (寸法 単位: mm)
Han® HPR, 保護カバー, パネル取付けハウジング用, ボックス型ハウジング用 		09 40 024 5401	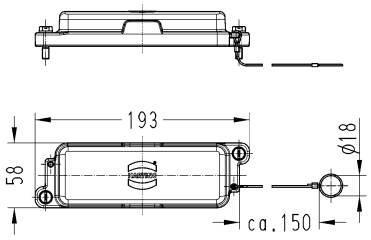

過酷な屋外環境用フード/ハウジング
ねじロック

名称	ケーブルエントリー	部品番号	図 (寸法 単位: mm)
Han® HPR, フード, トップエントリー 	1x M32 1x M40 1x M50 2x M25 2x M32 2x M40 3x M25 3x M25, 1x M20 4x M20 4x M25	19 40 024 0412 19 40 024 0413 19 40 024 0414 19 40 024 0431 19 40 024 0432 19 40 024 0433 19 40 024 0461 19 40 024 0471 19 40 024 0473 19 40 024 0474	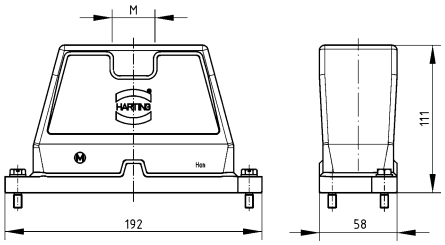
Han® HPR, フード, トップエントリー, 高背タイプ 	1x M50 3x M32 4x M25	19 40 024 0419 19 40 024 0467 19 40 024 0477	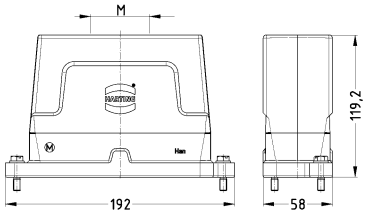
Han® HPR, フード, 特殊タイプ, トップエントリー 	1x M63	19 40 024 0420	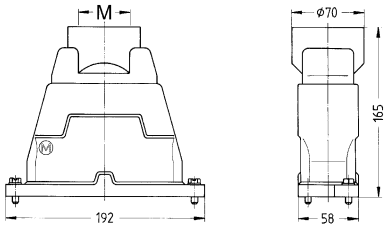
Han® HPR, フード, アダプター付き, トップエントリー 	2x M40	19 40 024 0438	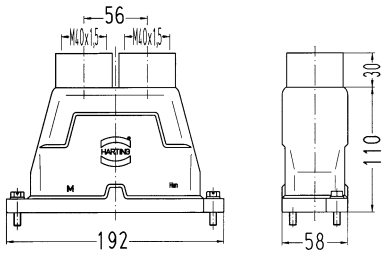

名称	ケーブルエントリー	部品番号	図 (寸法 単位: mm)
Han® HPR, フード, サイドエントリー	1x M32 1x M40 1x M50	19 40 024 0512 19 40 024 0513 19 40 024 0514	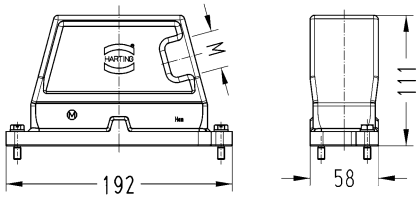
Han® HPR, フード, サイドエントリー, 高背タイプ	2x M32	19 40 024 0537	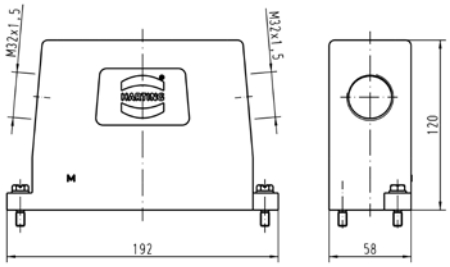
Han® HPR, フード, 特殊タイプ, アングルエントリー	3x M25	19 40 024 0631	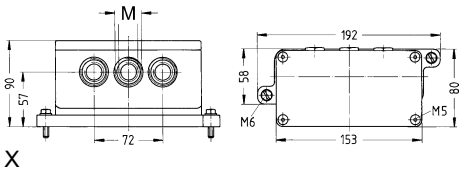
Han® HPR, フード, ケーブルエントリーなし		09 40 024 0811	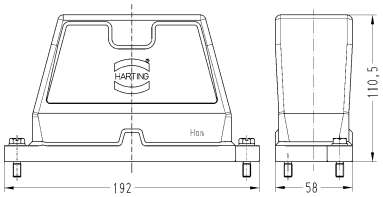
Han® HPR, パネル取付けハウジング		09 40 024 0311	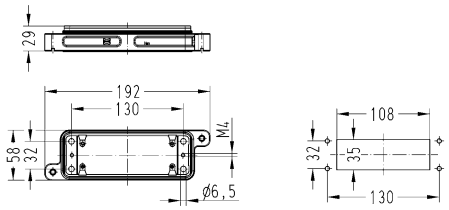
Han® HPR, パネル取付けハウジング, メタルカバー付き		09 40 024 0317	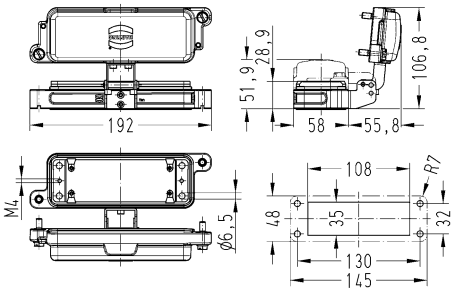

名称	ケーブルエントリー	部品番号	図 (寸法 単位: mm)
Han® HPR, ボックス型ハウジング, 水平タイプ, トップエントリー	1x M50 2x M32 3x M25 3x M25, 1x M20 4x M25	19 40 024 0914 19 40 024 0925 19 40 024 0931 19 40 024 0971 19 40 024 0941	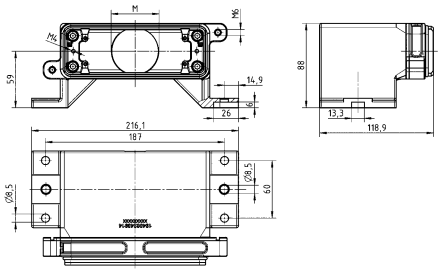
Han® HPR, ボックス型ハウジング, トップエントリー	3x M25 3x M25, 1x M20 4x M25	19 40 024 1231 19 40 024 1271 19 40 024 1242	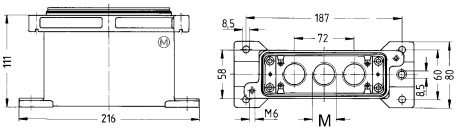
Han® HPR, ボックス型ハウジング, サイドエントリー	1x M40 2x M40 2x M50	19 40 024 1263 19 40 024 1273 19 40 024 1274	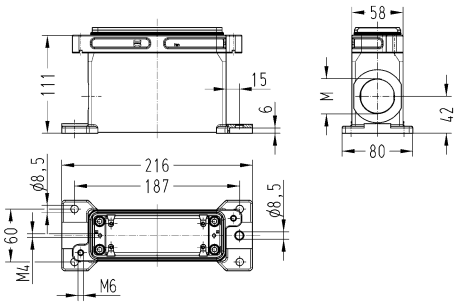
Han® HPR, パネルフィードスルーハウジング, 内側取付け用, トップエントリー	1x M40 1x M50	19 40 024 1113 19 40 024 1114	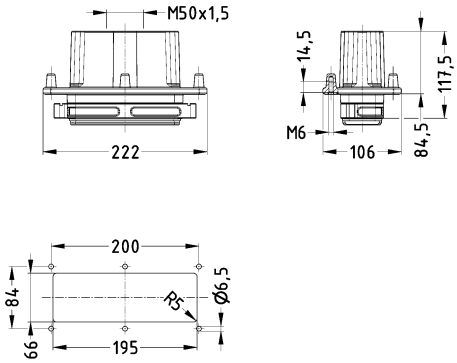

名称	ケーブルエントリー	部品番号	図 (寸法 単位: mm)
Han® HPR, パネルフィードスルーハウジング, 外側取付け用, トップエントリー 指定された保護等級を実現するには、固定ネジを個別に密封する必要があります。	1x M40 1x M50 2x M32	19 40 024 1118 19 40 024 1119 19 40 024 1135	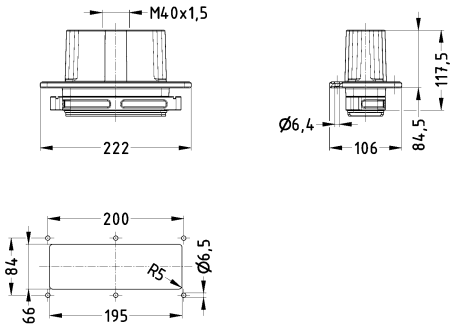
Han® HPR, 保護カバー, フード用 		09 40 024 5414	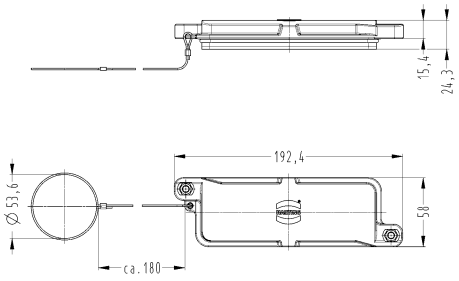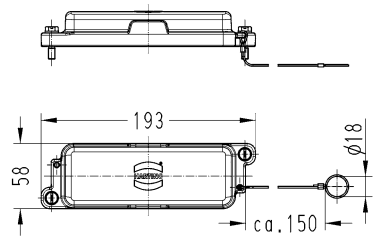
Han® HPR, 保護カバー, パネル取付けハウジング用, ボックス型ハウジング用 		09 40 024 5411